horgenglarus
since 1880
handcrafted in switzerland

Mutthorn 1-530

Panter&Tourron, 2026
Sitz Formsperrholz, Rücken, Hinterfüsse und Sitzzarge massiv gebogen B46, T50, H76, SH46

Panter&Tourron, 2026
Assise moulée en multiplis, dossier, pieds arrière et cadre du siège en bois massif cintré L46, P50, H76, HAss46

Panter&Tourron, 2026
Moulded plywood seat, back, rear legs and seat frame solid bentwood W45, D51, H76, SH46

Technische Angaben / specifications / specifications

Masse / mesure / measure

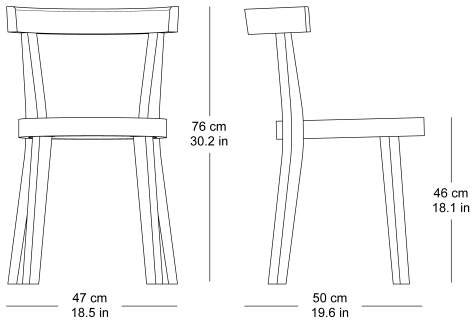

Gewicht / ponds / weight	5.6 kg	11.2 lb

ag möbelfabrik horgenglarus, ch–8750 glarus
telefon +41 55 645 34 00, fax: +41 55 645 34 01, www.horgenglarus.ch

horgenglarus
since 1880
handcrafted in switzerland

Mutthorn 1-530

Holzarten / types de bois / types of wood

Hêtre naturel	BN 000 AM
Buche natur	BN 000 AM
Beech natural	BN 000 AM

Hêtre noir	BB 203 SG
Buche schwarz	BB 203 SG
Beech black	BB 203 SG

Hêtre blanc perle	BD 400 AM
Buche perlweiss	BD 400 AM
Beech pearl white	BD 400 AM

Chêne naturel	EN 000 AM
Eiche natur	EN 000 AM
Oak natural	EN 000 AM

Hêtre anthracite	BB 200 SG
Buche anthrazit	BB 200 SG
Beech anthracite	BB 200 SG

Hêtre gris clair	BD 410 AM
Buche hellgrau	BD 410 AM
Beech light gray	BD 410 AM

Frêne naturel	FN 000 AM
Esche natur	FN 000 AM
Ash natural	FN 000 AM

Hêtre teinté ebony	BB 100 SG
Buche Ebony	BB 100 SG
Beech ebony	BB 100 SG

Hêtre gris foncé	BD 420 AM
Buche dunkelgrau	BD 420 AM
Beech dark gray	BD 420 AM

Hêtre teinté blanc	BG 172 SG
Buche geweisst	BG 172 SG
Beech whitewashed	BG 172 SG

Hêtre teinté noyer	BB 151 SG
Buche Nuss	BB 151 SG
Beech walnut	BB 151 SG

Hêtre beige foncé	BD 430 AM
Buche dunkelbeige	BD 430 AM
Beech dark beige	BD 430 AM

Frêne pigmenté blanc	FW 001 OL
Esche weisspigmentiert	FW 001 OL
Ash white-pigmented	FW 001 OL

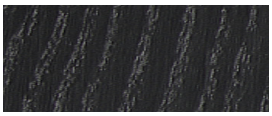

Frêne noir	FB 203 AM
Esche schwarz	FB 203 AM
Ash black	FB 203 AM

Hêtre vert olive	BD 440 AM
Buche olivegrün	BD 440 AM
Beech olive green	BD 440 AM

Hêtre noir	BD 203 AM
Buche schwarz	BD 203 AM
Beech black	BD 203 AM

Hêtre rose pastel	BD 450 AM
Buche pastellrosa	BD 450 AM
Beech pastel pink	BD 450 AM

Hêtre rouge corail	BD 460 AM
Buche korallrot	BD 460 AM
Beech coral red	BD 460 AM

Hêtre bleu outremer	BD 470 AM
Buche ultramarinblau	BD 470 AM
Beech ultramarine blue	BD 470 AM

Hêtre jaune soufre	BD 480 AM
Buche schwefelgelb	BD 480 AM

Belag / revêtement / surface

ag möbelfabrik horgenglarus, ch–8750 glarus
telefon +41 55 645 34 00, fax: +41 55 645 34 01, www.horgenglarus.ch