lounge esprit 6-693a

Hannes Wettstein, 2007
Sessel, Sitz mit Komfortpolsterung, Rücken Formsperrholz, Füsse und Rückenschwinge massiv gebogen, stapelbar
B59, T63, H75, SH41, ALH61

Hannes Wettstein, 2007
Siège, assise avec rembourrage de confort, dossier en contreplaqué moulé, montants de dossier et pieds en bois massif cintré, empilable
L59, P63, H75, HAss41, HAcc61

Hannes Wettstein, 2007
Chair, seat with comfort upholstery, moulded plywood back, legs and rear cross-brace solid bentwood, stackable
W59, D63, H75, SH41, ALH61

Varianten / variantes / variants

lounge
6-693

lounge
6-695

lounge
6-695a

lounge
6-675

lounge
6-675a

Technische Angaben / specifications / specifications

Masse / mesure / measure

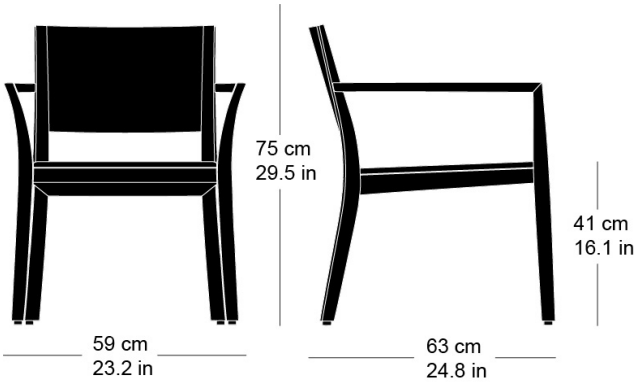

Gewicht / ponds / weight	6.5 kg 13.0 lb
Polsterung / rembourrage / upholstery	ja / oui / yes
Stapelung / empilage / stacking	4 Stühle / chaises / chairs

ag möbelfabrik horgenglarus, ch–8750 glarus
telefon +41 55 645 34 00, fax: +41 55 645 34 01, www.horgenglarus.ch

lounge esprit 6-693a

Holzarten / types de bois / types of wood

Hêtre naturel	HG 520
Buche natur	HG 520
Natural beech	HG 520

Hêtre anthracite	HG 200
Buche anthrazit	HG 200
Anthracite beech	HG 200

Hêtre blanc	HG 330
Buche weiss	HG 330
White beech	HG 330

Chêne naturel	HG 530
Eiche natur	HG 530
Natural oak	HG 530

Hêtre teinté ebony	HG 100
Buche Ebony	HG 100
Ebony beech	HG 100

Hêtre clair gris	HG 340
Buche hellgrau	HG 340
Light grey beech	HG 340

Noyer noir naturel	HG 560
Schwarznuss natur	HG 560
Natural black walnut	HG 560

Hêtre teinté wenge	HG 110
Buche Wenge	HG 110
Wenge beech	HG 110

Hêtre gris	HG 350
Buche grau	HG 350
Grey beech	HG 350

Frêne / chêne noir	HG 580
Esche / Eiche schwarz	HG 580
Black ash / oak	HG 580

Hêtre teinté mahagoni	HG 130
Buche Mahagoni	HG 130
Mahagony beech	HG 130

Hêtre noir	HG 203
Buche schwarz	HG 203
Black beech	HG 203

Chêne teinté com chêne fumée	HG 535
Eiche gebeizt Räuchereiche	HG 535
Stained smoked oak	HG 535

Hêtre teinté maron	HG 120
Buche Maron	HG 120
Maron beech	HG 120

Hêtre teinté noyer	HG 151
Buche Nuss	HG 151
Nut beech	HG 151

Hêtre teinté blanc	HG 172
Buche geweisst	HG 172
Whitewashed beech	HG 172

Belag / revêtement / surface

ag möbelfabrik horgenglarus, ch–8750 glarus
telefon +41 55 645 34 00, fax: +41 55 645 34 01, www.horgenglarus.ch